2 in 1 TV Duplex Alignment Tool 7"

P/N: **8722**

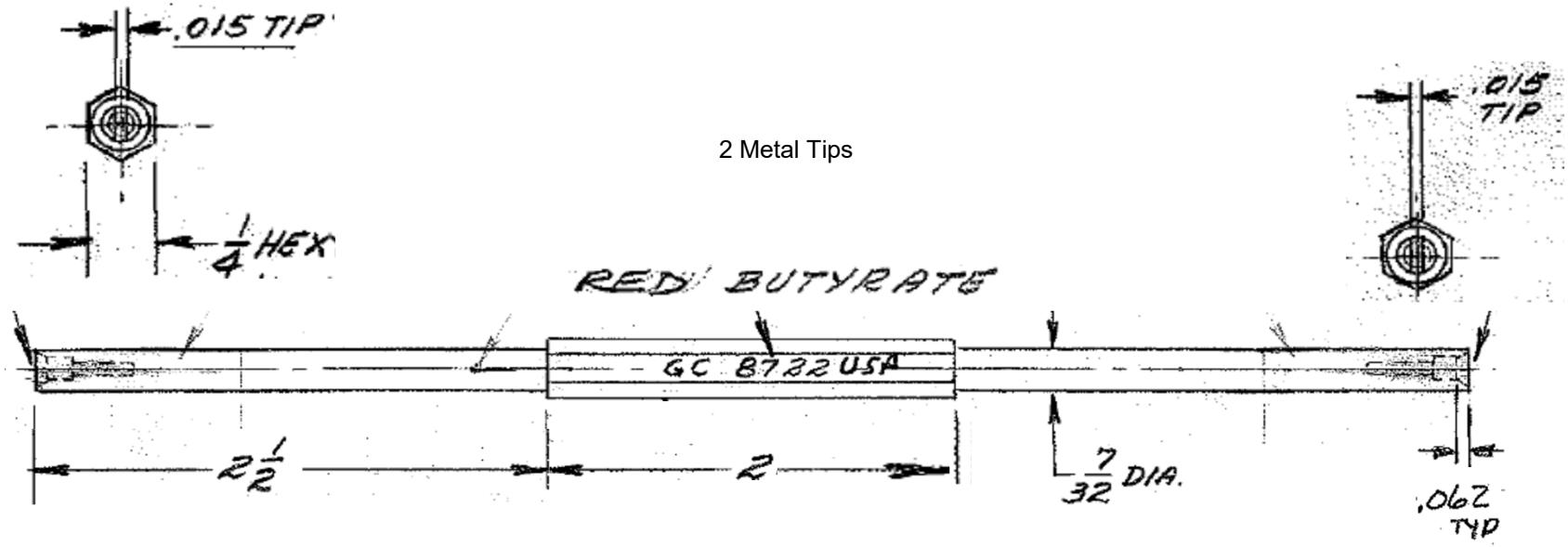

0.096" Hole 0.500" min. Deep
C'Bore 0.116" +/- 0.003" Dia. x
0.187" Deep, C'sk 90º x 0.187" Dia.

0.096" Hole 0.500" min. Deep
C'Bore 0.145" +/- 0.003" Dia. x
0.220" Deep, C'sk 90º x 0.187" Dia.

GC ELECTRONICS

HTS: 8205.59.5560
CoO: USA